真空仕様精密電動リニアアクチュエータ：

T-NA-SV2 シリーズデータシート

- 適合真空度： 10^{-6} Torr
- ストローク：25 及び 50 mm
- 最高送り速度：8 mm/s　最大推力（トルク）：46 N
- 最もコンパクトで精密且つ堅牢なアクチュエータです。
- コントローラ内蔵：T シリーズモデルと真空チャンバー内でもデイジーチェン接続ができます。
- D 手動のスライドステージのマイクロメータと交換すれば電動ステージとして使用できます。
- プランジャー先端の超硬ボールチップ（M3 タップ）は取り外せるので、特別仕様ねじ付きチップやフラットチップが装着できます。

テクノロジーリンク株式会社
TECHNOLOGYLINK,LTD.
〒171-0022 東京都豊島区南池袋 3-18-35
OK ビル 2 階
Tel: 03-5924-6750　Fax:03-5924-6751
E-mail: sales@technology-l.com
URL: http://www.technology-link.jp

真空システムの基本およびアプリケーションの要件を収集する際に留意すべき事項については、技術記事　(Zaber テクニカルインフォメーション)内の「真空仕様ステージ」を参照してください。

図面

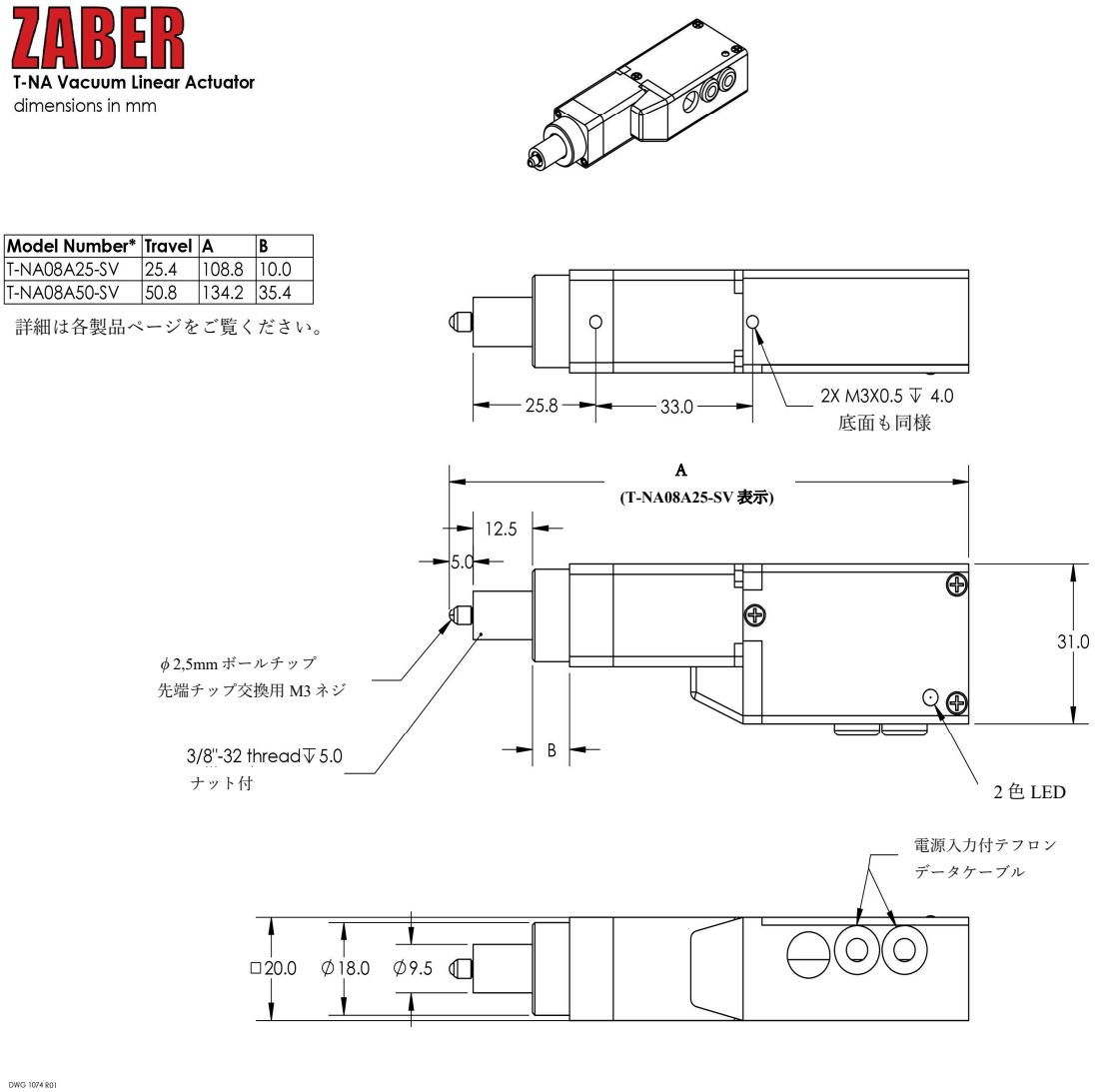

Model Number*	Travel	A	B
T-NA08A25-SV	25.4	108.8	10.0
T-NA08A50-SV	50.8	134.2	35.4

詳細は各製品ページをご覧ください。

型番選択表

T-NA 08 A 25 -SV2

モータサイズ
08 = NEMA 08

特注リードネジ
A = 細目ピッチ

ストローク
25 = 25mm
50 = 50mm

オプション
-SV1 = 低真空仕様：10^{-3} Torr
-SV2 = 高真空仕様：10^{-6} Torr

仕　様

仕　　様	データ	代替データ
内蔵コントローラ	有り	
重量	0.15 kg	0.331 lb
CE マーキング	適合	
RoHS 指令	適合	
操作温度範囲	0 ～50 °C	
適合真空度	高真空 (10^{-6} Torr)	
取付インターフェース	3/8-32 ナット, 3/8" シャンク, 又は M3ネジ	
LED 表示灯	有り, 2色	
駆動軸	1	
マニュアルコントロール	無し	
リミット又はホーム検出	磁気式ホールセンサー	
機械的駆動方式	精密リードネジ	
データケーブル接続	ミニDIN（オス・メス）6ピン付フライングリード	
初期値分解能	1ステップの1/64	
インダクタンス	1.5 mH/相	
モータタイプ	ステッパーモータ (2 相)	
モータステップ数/ 回転	200	
電源プラグ	無し, アダプタT-DSUB9-P使用	
電源電圧	12-16 VDC	
最大電流消費	350 mA	
通信プロトコール	Zaber バイナリー	
通信インターフェース	RS-232	
最大連続トルク	46 N	10.3 lb
最大トルク	46 N	10.3 lb
エンコーダタイプ	無し	
速度分解能	0.00022 mm/s	0.000009 "/s
最低速度	0.00022 mm/s	0.000009 "/s
最高速度	8 mm/s	0.315 "/s
バックラッシュ	< 4 µm	< 0.000157 "

仕　様	データ	代替値
繰り返し精度	< 1 µm	< 0.000039 "
精度 (単一方向)	30 µm	0.001181 "
動作範囲	50.8 mm	2.000 "
マイクロステップサイズ (初期値分解能)	0.047625 µm	

チャート

トルク・速度特性表

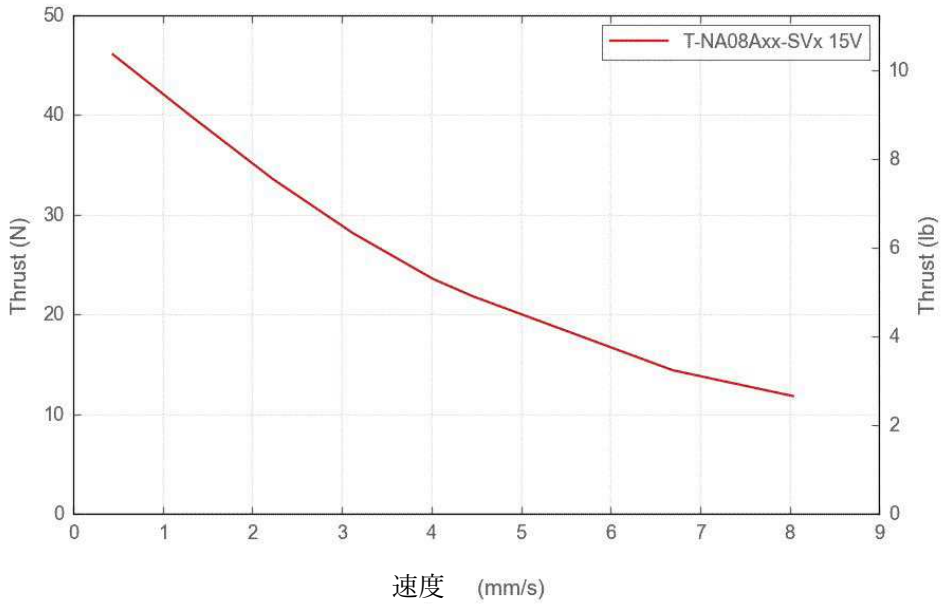

T-NA08 マイクロステッピング誤差

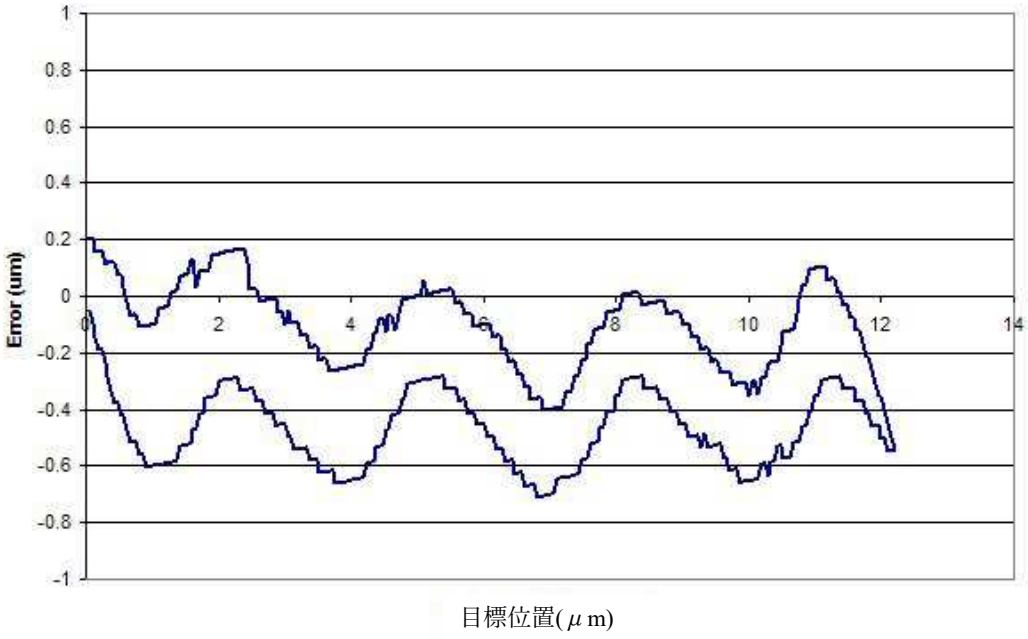

モデル名・画像	概要
PS01-15V04	電源パック, 直流 15 V、出力 0.4 A 、入力 110 V AC,
PS03-15V12U	電源パック, 直流 15、出力 1.2A, 入力 AC 40 V AC, 国際汎用タイプ
T-DC06	データケーブル, 1.8m,すべての T シリーズ及び A シリーズとの接続用

モデル・画像	概要
T-DC15	データケーブル, 7.62m, すべての T シリーズ及び A シリーズとの接続用
T-DSUB9-P	電源入力付きシリアルアダプター
T-USB	USB ⇔ RS-232 コンバータ

真空チャンバー内でも、デイジーチェンが効果発揮

チャンバー内の Zaber 社デバイスは全てデイジーチェン接続ができるので、チャンバー内の機器を最低限に抑えることができます。

熱電対にて常時温度管理

熱電対をモータに貼り付け
モータの発熱温度を測定し、
電流設定や作業停止、継続の細かい管理により発熱低減